SLOAN
PRECISION OPTOELECTRONICS

LED Spot

- Hoher Lichtaustritt
- 12-24VDC
- 3 x 1,2W Power LED
- konstante 350mA Strom/LED
- RoHS conform
- Intergrierte Regelelektronik

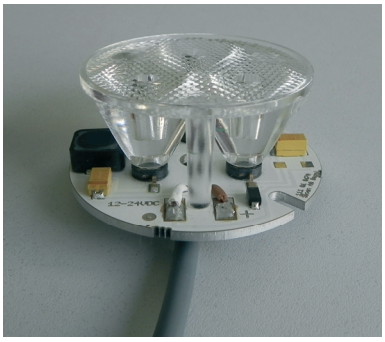

Anwendungsgebiete

Industrie:	Maschinenleuchten
Bahn:	Leseleuchten
Restaurant:	Downlights

Hinweis

-Nicht direkt in den Strahl sehen.
-Platine muss ausreichend gekühlt warden.

Artikelnummern: PLS3-$X_1X_2X_3$-BD-YY

- X_3 = Farbe LED3
- X_2 = Farbe LED2
- X_1 = Farbe LED1
- 12-24V
- Abstahlwinkel der Linse
  10=10°
  25=25°
  40=40°

Farben: W=Kaltweiss, S=Naturweiss,
N=Warmweiss R=Rot, G=Grün,
B=Blau, A=Amber

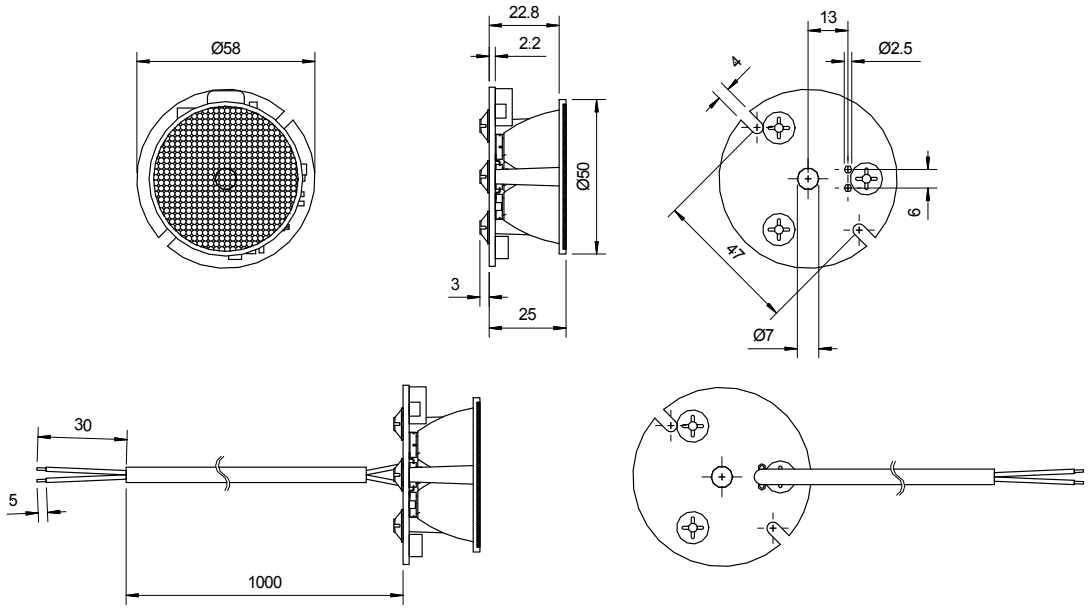

1. Alle Dimensionen sind in Millimeter
2. Die Toleranzen betragen ±0.2mm wenn nicht anderweitig vermerkt
3. Änderungen die dem technischen Fortschritt dienen, sind vorbehalten